EN - ⚠ Insert the tube cover square insert (5) into the crossbars as shown in figure (A) with a rubber mallet and tighten the screws (6).

IT - ⚠ Inserire i copritesta quadri (5) nelle traverse come indicato nella figura (A) utilizzando una mazzetta gommata e avvitare le viti (6).

DE - ⚠ Setzen Sie den Vierkant-Einsatz (5) des Rohrdeckels wie in Abbildung (A) gezeigt mit einem Gummihammer in die Querstreben ein und ziehen Sie die Schrauben (6) fes

FR - ⚠ Insérez les les inserts carrés (5) dans les traverses comme indiqué sur la figure (A) avec un maillet en caoutchouc et serrez les vis (6).

ES - ⚠ Introduzca los insertos cuadrados (5) en los travesaños como se muestra en la figura (A)con un mazo de goma y apriete los tornillos (6)

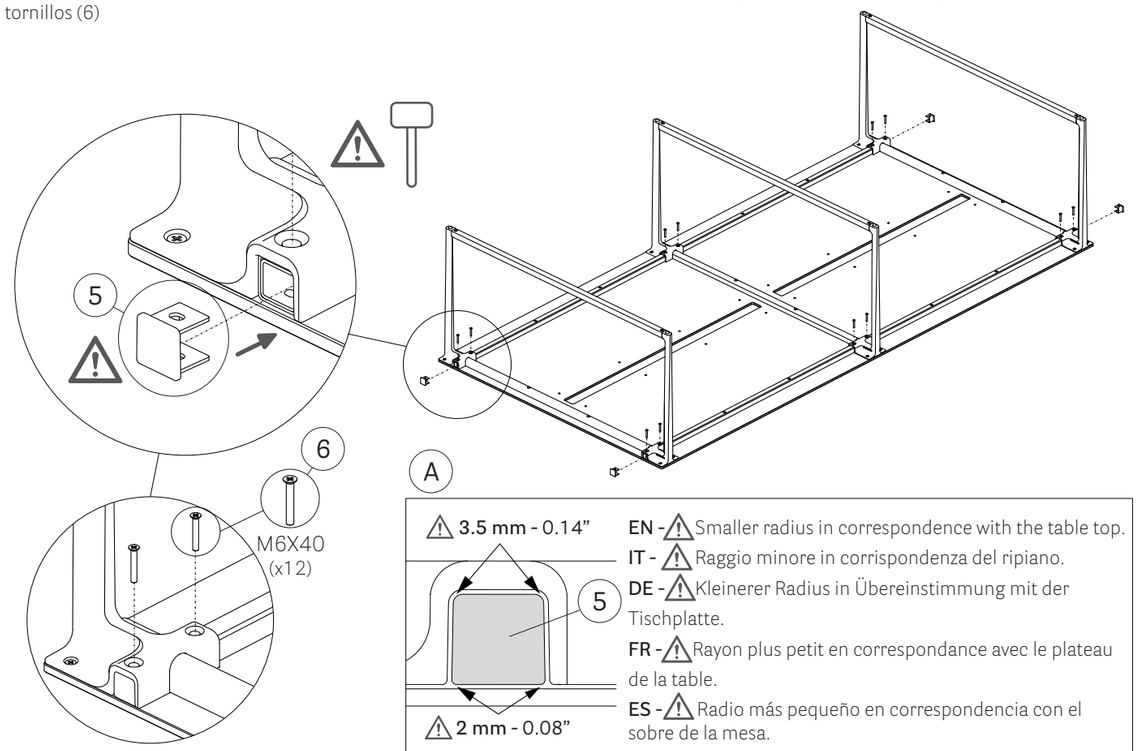

EN - ⚠ Smaller radius in correspondence with the table top.

IT - ⚠ Raggio minore in corrispondenza del ripiano.

DE - ⚠ Kleinerer Radius in Übereinstimmung mit der Tischplatte.

FR - ⚠ Rayon plus petit en correspondance avec le plateau de la table.

ES - ⚠ Radio más pequeño en correspondencia con el sobre de la mesa.

EN - Place cable managements (7) on the table top and fix them by means of screws (8).

IT - Posizionare le canaline (7) sul ripiano e fissarle mediante le viti (8).

DE - Legen Sie die Kabelführungen (7) auf die Tischplatte und befestigen Sie sie mit den Schrauben (8).

FR - Positionner les systeme pour le passage des cables (7) sur le plateau et les fixer avec des vis fournies (8).

ES - Colocar las bandejas de electrificación (7) en el sobre de mesa y fíjelas con tornillos (8).

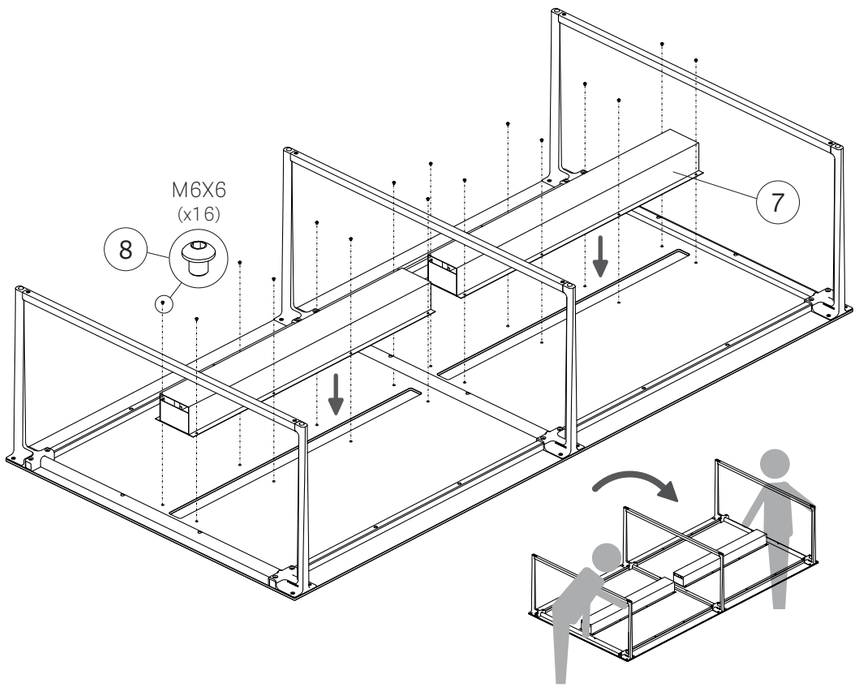

Reproduction of this document is strictly prohibited without prior written authorisation from Pedrali Spa. Sizes, weights and finishes may change without previous notice.
È vietata la riproduzione del seguente documento senza previa autorizzazione scritta da parte di Pedrali Spa. Dimensioni, pesi e finiture possono vanare senza alcun preaviso.
ISTR_TOA_WORKSTATION_TOA3S_2023.0

Toa workstation

TOA3S_159X150

PEDRALI®

100% MADEIN ITALY

DESIGN
Robin Rizzini

INSTRUCTIONS

Istruzioni - Gebrauchsanweisungen - Instructions - Instrucciones

EN - ⚠ Position the top on a smooth, scratch-resistant surface.
Place the legs (1) on the top (2), fix them with the screws provided (3,4).

IT - ⚠ Posizionare il ripiano su una superficie liscia e antigraffio.
Posizionare le gambe (1) sul ripiano (2), fissarle mediante le viti in dotazione (3,4).

DE - ⚠ Stellen Sie das Regal auf eine glatte, kratzfeste Oberfläche.
Positionieren Sie die Beine (1) auf der Tischplatte (2), befestigen Sie diese mit den mitgelieferten Schrauben (3,4).

FR - ⚠ Positionner le plateau sur une surface lisse et anti-rayures.
Positionner les pieds (1) sur le plateau (2), les fixer à l'aide des vis fournies (3,4).

ES - ⚠ Poner el sobre de mesa en una superficie lisa y antirayas.
Colocar las patas (1) en el sobre de mesa (2), fijarlas con los tornillos provistos (3,4).

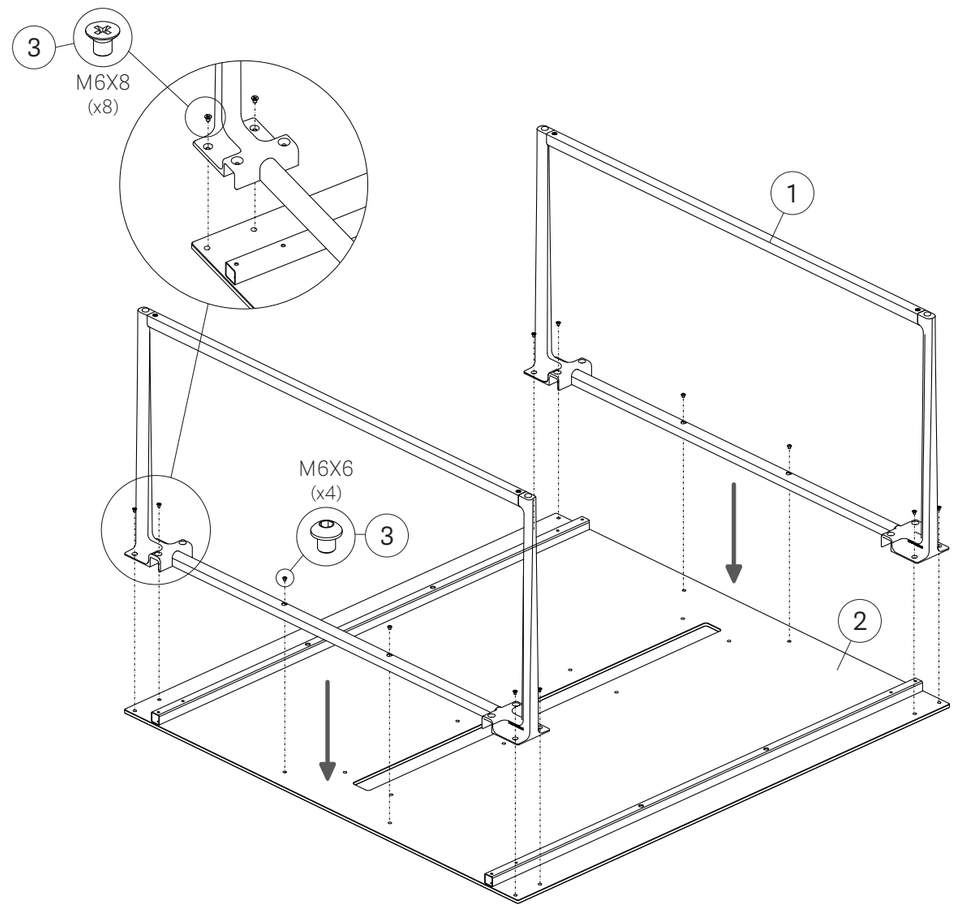

Reproduction of this document is strictly prohibited without prior written authorisation from Pedrali Spa. Sizes, weights and finishes may change without previous notice.
È vietata la riproduzione del seguente documento senza previa autorizzazione scritta da parte di Pedrali Spa. Dimensioni, pesi e finiture possono vanare senza alcun preaviso.
ISTR_TOA_WORKSTATION_TOA3S_2023.0

EN - ⚠ Insert the tube cover square insert (5) into the crossbars as shown in figure (A) with a rubber mallet and tighten the screws (6).
IT - ⚠ Inserire i copritesta quadri (5) nelle traverse come indicato nella figura (A) utilizzando una mazzetta gommata e avvitare le viti (6).
DE - ⚠ Setzen Sie den Vierkant-Einsatz (5) des Rohrdeckels wie in Abbildung (A) gezeigt mit einem Gummihammer in die Querstreben ein und ziehen Sie die Schrauben (6) fes
FR - ⚠ Insérez les les inserts carrés (5) dans les traverses comme indiqué sur la figure (A) avec un maillet en caoutchouc et serrez les vis (6).
ES - ⚠ Introduzca los insertos cuadrados (5) en los travesaños como se muestra en la figura (A)con un mazo de goma y apriete los tornillos (6).

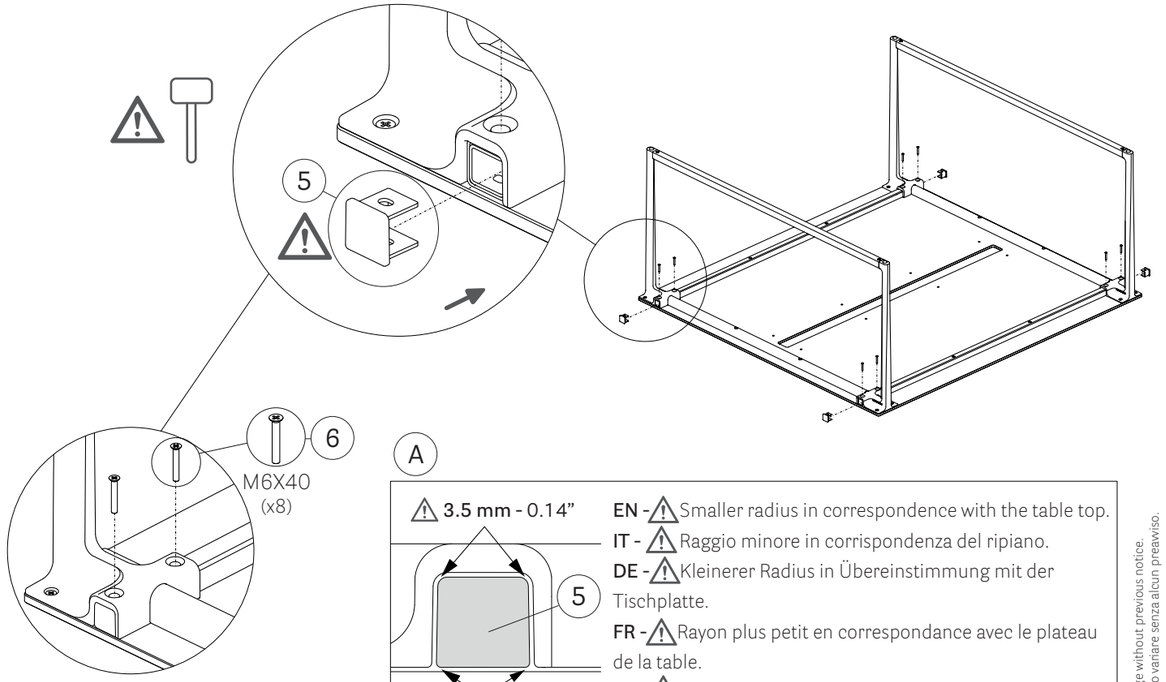

A

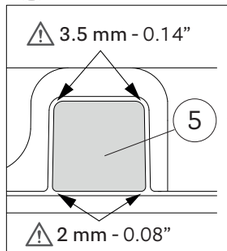

EN - ⚠ Smaller radius in correspondence with the table top.
IT - ⚠ Raggio minore in corrispondenza del ripiano.
DE - ⚠ Kleinerer Radius in Übereinstimmung mit der Tischplatte.
FR - ⚠ Rayon plus petit en correspondance avec le plateau de la table.
ES - ⚠ Radio más pequeño en correspondencia con el sobre de la mesa.

EN - Place the cable managements (7) on the table top and fix them by means of screws (8).
IT - Posizionare la canalina (7) sul ripiano e fissarla mediante le viti (8).
DE - Legen Sie die Kabelführungen (7) auf die Tischplatte und befestigen Sie sie mit den Schrauben (8).
FR - Positionner le systeme pour le passage des cables (7) sur le plateau et les fixer avec des vis fournies (8).
ES - Colocar la bandeja de electrificación (7) en el sobre de mesa y fíjelas con tornillos (8).

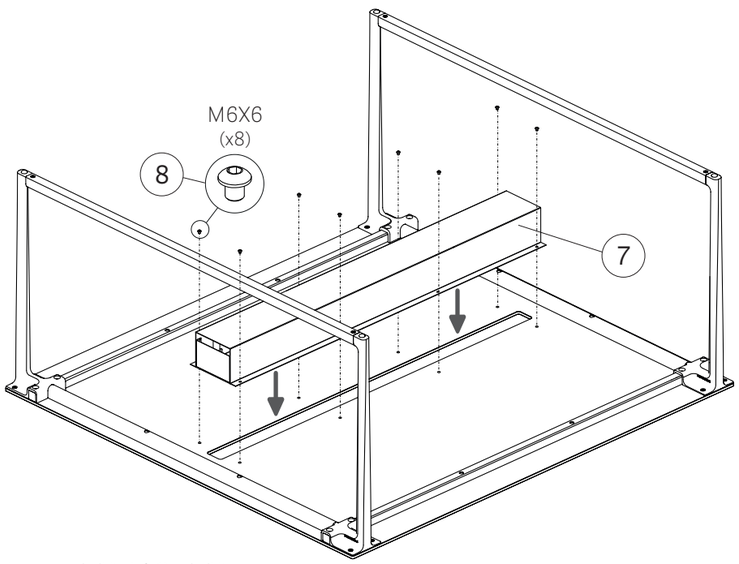

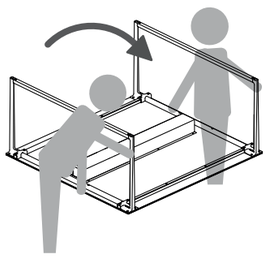

Reproduction of this document is strictly prohibited without prior written authorisation from Pedrali Spa. Sizes, weights and finishes may change without previous notice.
È vietata la riproduzione del seguente documento senza previa autorizzazione scritta da parte di Pedrali Spa. Dimensioni, pesi e finiture possono variare senza alcun preaviso.
ISTR_TOA_WORKSTATION_TOA3S_2023.0

Toa workstation

TOA3S_300X150

DESIGN
Robin Rizzini

INSTRUCTIONS
Istruzioni - Gebrauchsanweisungen - Instructions - Instrucciones

EN - ⚠ Position the top on a smooth, scratch-resistant surface.
Place the legs (1) on the top (2), fix them with the screws provided (3,4).
IT - ⚠ Posizionare il ripiano su una superficie liscia e antigraffio.
Posizionare le gambe (1) sul ripiano (2), fissarle mediante le viti in dotazione (3,4).
DE - ⚠ Stellen Sie das Regal auf eine glatte, kratzfeste Oberfläche.
Positionieren Sie die Beine (1) auf der Tischplatte (2), befestigen Sie diese mit den mitgelieferten Schrauben (3,4).
FR - ⚠ Positionner le plateau sur une surface lisse et anti-rayures.
Positionner les pieds (1) sur le plateau (2), les fixer à l'aide des vis fournies (3,4).
ES - ⚠ Poner el sobre de mesa en una superficie lisa y antirayas.
Colocar las patas (1) en el sobre de mesa (2), fijarlas con los tornillos provistos (3,4).

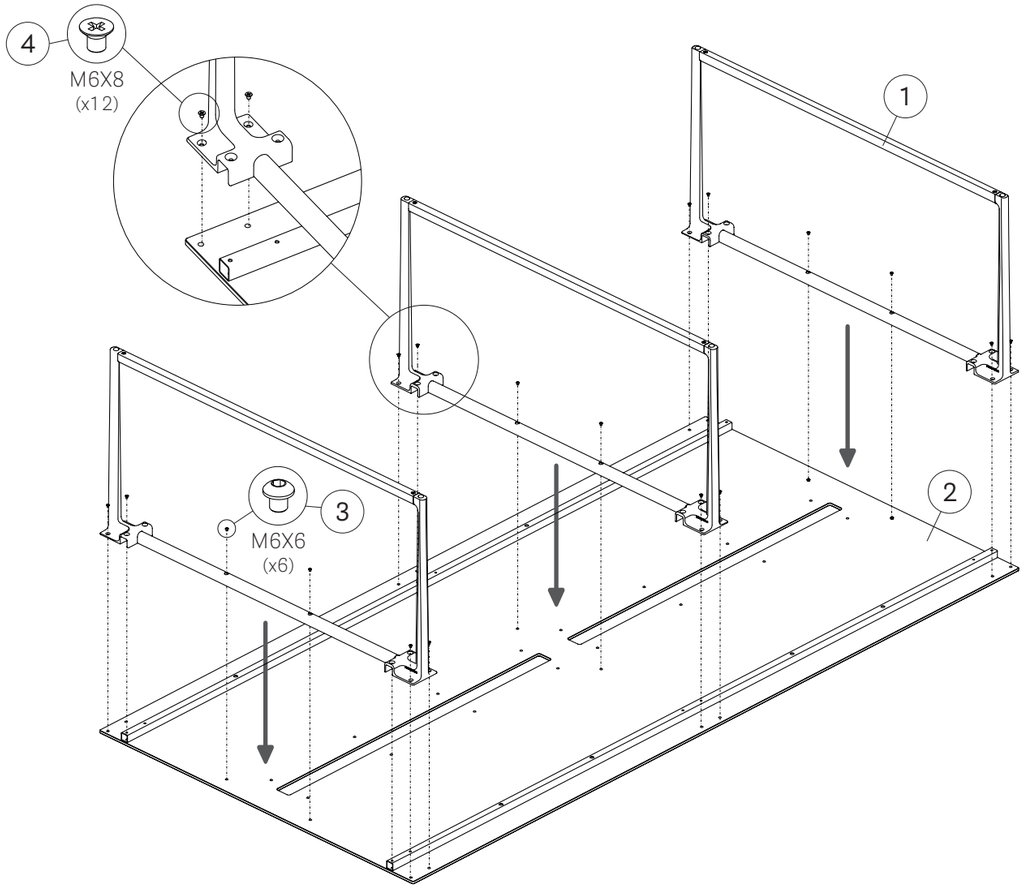

Reproduction of this document is strictly prohibited without prior written authorisation from Pedrali Spa. Sizes, weights and finishes may change without previous notice.
È vietata la riproduzione del seguente documento senza previa autorizzazione scritta da parte di Pedrali Spa. Dimensioni, pesi e finiture possono variare senza alcun preaviso.
ISTR_TOA_WORKSTATION_TOA3S_2023.0