DIFFUSER ASSEMBLY/ DISASSEMBLY

Montaggio/ smontaggio diffusore/i- Montage/Demontage des/der Diffusoren
Montage/démontage du/des diffuseur(s) - Montaje/desmontaje de el/los difusor(es)

EN - Dismatle the diffusers support (9). Insert the diffuser/s (10) through the covering (11). Assemble the diffusers support (9) in the central side of the lamp holder.

IT - Smontare il supporto diffusori (9). Inserire il/i diffusore/i (10) attraverso il portalampada (11). Montare il supporto diffusori (9) nella parte centrale del portalampada.

DE - Demontieren Sie die Halterung der Auslässe (9). Setzen Sie den/die Diffusor(en) (10) durch die Abdeckung (11) ein. Montieren Sie die Abdeckungshalterung (9) in der Mitte der Lampenfassung.
8) Die Länge des Kabels verstellen, bis dieses entspannt ist und eine Spirale zeichnet.

FR - Démonter le support des diffuseurs (9). Insérer le(s) diffuseur(s) (10) par le portelampe (11). Monter le support des diffuseurs (9) dans le côté central du sporte- lampe.

ES - Desmonte el soporte de los difusores (9). Introduzca el/los difusor/es (10)en el portalampara (11). Asemble el dispositivo difusores (9) a la parte central del portalámparas.

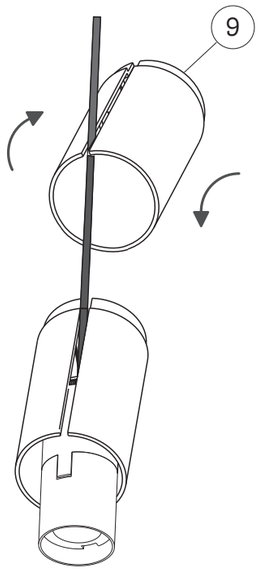

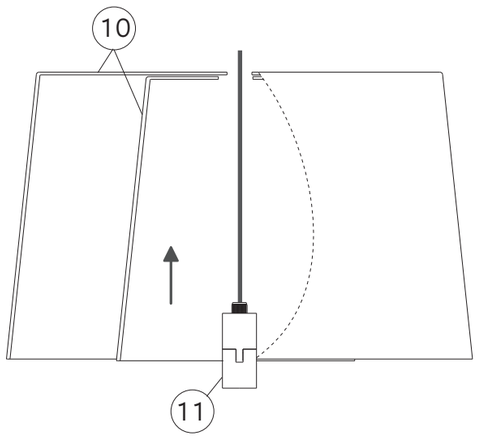

Reproduction of this document is strictly prohibited without prior written authorisation from Pedrali Spa. Sizes, weights and finishes may change without previous notice.
È vietata la riproduzione del seguente documento senza previa autorizzazione scritta da parte di Pedrali Spa. Dimensioni, pesi e finiture possono variare senza alcun preaviso.
ISTR_L001_L002_L004_L001W_L002W_L004W_2016.0

L001 - L002 - L004

L001W - L002W - L004W

PEDRALI®

100% MADE IN ITALY

DESIGN
Alberto Basaglia & Natalia Rota Nodari

INSTRUCTIONS

Istruzioni - Gebrauchsanweisungen - Instructions - Instrucciones

EN - SAFETY FEATURES

Safety is guaranteed only if the fittings are installed correctly in accordance with the relevant instructions.
Keep these instructions for further consultation.

WARNING

⚠ Cut off the power to the filling before doing any work.

If the external flexible cable is damaged, its replacement must be carried out by manufacturer or by his customer service, or by skilled personel, in order to avoid danger.

IP20 Suitable for indoor use only

⚠ To avoid potential unsafe lamp failure, the luminaire should be switched off atleast once a week.

⚠ Delicate and easily deformable cable. Handle with care.

⚠ If the external flexible cable is damaged, its replacement must be carried out by manufacturer or by his customer service, or by skilled personel, in order to avoid danger.

REPLACING THE BULB

1) Remove power plug from the socket or cut off the power supply. Wait till light bulb cooling.
2) Unscrew the light bulb.
3) Replace the light bulb.
Energy saver light bulbs are advised.

MAINTENANCE

Polycarbonate
Clean with a microfibre cloth soaked with mild liquid soap or detergent and rinse with water. Do not use solvents and avoid the use of denatured alcohol or detergents containing even small amounts of acetone, trichloroethylene, ammonia or bleach.

PROTECTING THE ENVIRONMENT

To protect our environment, please do not dispose of this luminaire together with ordinary refuse when its working life come to an end. Provision has been made by law or special collection points for refuse of this kind: please take it to one of these.

IT - CARATTERISTICHE DI SICUREZZA

La sicurezza elettrica è garantita solo con un'installazione e un uso appropriato indicato nel foglio di istruzioni. Queste istruzioni devono essere conservate per ulteriori consultazioni.

AVVERTENZE

⚠ Prima di qualunque intervento togliere tensione all'apparecchio.

⚠ Se il cavo flessibile esterno di questo apparecchio viene danneggiato, deve essere sostituito dal costruttore o dal suo servizio di assistenza o da personale qualificato equivalente, al fine di evitare pericoli.

IP20 Adatto solo per uso interno.

⚠ Per evitare un potenziale guasto della lampada, spegnere l'apparecchio almeno una volta a settimana.

⚠ Cavo delicato e facilmente deformabile. Maneggiare con cura.

⚠ Se il cavo flessibile esterno di questo apparecchio viene danneggiato, deve essere sostituito dal costruttore o dal suo servizio di assistenza o da personale qualificato equivalente, al fine di evitare pericoli.

SOSTITUZIONE LAMPADINA

1) Spegnere l'interruttore o togliere la tensione elettrica dell'impianto. Attendere per il tempo necessario al raffreddamento della lampada.
2) Svitare la lampadina.
3) Sostituire la lampada .
Si consiglia l'uso di lampadine a basso consumo Energy saver.

MANUTENZIONE

Policarbonato
Pulire con un panno in microfibra, imbevuto di sapone o detersivo liquido neutro e risciacquare con acqua. Non usare solventi, evitare l'uso di alcool denaturato o di detersivi contenenti anche in piccole quantità acetone, trielina ed ammoniaca.

TUTELA DELL'AMBIENTE

A tutela dell'ambiente, non buttate l'apparecchio tra i normali rifiuti al termine della sua vita utile, ma portatelo presso i punti di raccolta specifici per questi rifiuti previsti dalla normativa vigente.

DE - SICHERHEITSMERKMALE

Die Betriebssicherheit der Leuchte wird nur bei sachgerechtem Einbau und gebrauch gemäss Anweisungen gewährleistet. Bewahren Sie alle Anweisungen zur späteren Einsichtnahme sorgfällig auf.

WARNHINWEISE

⚠ Vor jeglichen Arbeiten an den Leuchten ist stest die Stromzufuhr zu unterbrechen.

⚠ Wenn das flexible Aussenkabel beschädigt ist, muss es nur vom Hersteller, oder von dessen Kundendienst, oder von einem Techniker ersetzt werden, um Gefahr zu vermeiden.

IP20 Geeignet nur für Innenbereich

⚠ Um Schaden zu vermeiden, schalten Sie die Lampe einmal in der Woche aus.

⚠ Empfindliches und leicht verformbares Kabel. Vorsichtig handhaben.

⚠ Wenn das flexible Aussenkabel beschädigt ist, muss es nur vom Hersteller, oder von dessen Kundendienst, oder von einem Techniker ersetzt werden, um Gefahr zu vermeiden.

ERSETZUNG DES LEUCHTMITTELS

1) Strom abschalten bzw. unterbrechen.
Abwarten, bis die Glühbirne abgekühlt hat.
2) Die Glühbirne abschrauben
3) Die Glühbirne ersetzen
Wir empfehlen Energiesparlampen.

PFLEGE

Polycarbonat
Mit einem Mikrofasertuch reinigen, das mit Seife oder einem flüssigen Neutralreiniger getränkt wurde, und mit Wasser abspülen. Keine Lösungsmittel verwenden. Vermeiden Sie die Verwendung von denaturiertem Alkohol oder Reinigungsmitteln, die auch nur geringe Mengen Aceton, Trichloräthylen und Ammoniak enthalten.

UMWELTSCHUTZHINWEISE

Bitte geben Sie diese Leuchte am Ende Ihrer Nutzungsdauer nicht in den Hausmull, sondern liefern Sie bei einer gemäss den einschlägigen Bes t immungen geeigneten Recycl ing-Einrichtung ab.

FR - CARACTÉRISTIQUES DE SÉCURITÉ

La sécurité électrique est garantie seulement par un'installation et un usage appropriés conformement aux instructions. Ces instructions doivent être conservées pour ultérieures consultations.

AVERTISSEMENTS

⚠ Avant d'effectuer n'importe quel type d'intervention il faut couper le courant.

⚠ Si le câble flexible extérieur de cet appareil s'endommage, il doit être remplacé par le fabriquant ou par son service d'assistance ou par le personnel qualifié équivalant, à fin d'éviter tout genre de danger.

IP20 Valable seulement pour usage intérieur

⚠ Pour éviter un potentiel détraquement de la lampe, éteignez l'appareil au moins une fois par semaine.

⚠ Câble délicat et facilement déformable. A manipuler avec précaution.

⚠ Si le câble flexible extérieur de cet appareil s'endommage, il doit être remplacé par le fabriquant ou par son service d'assistance ou par le personnel qualifié équivalant, à fin d'éviter tout genre de danger.

REMPLACEMENT DE L'AMPOULE

1) Débrancher la fiche ou enlever l'alimentation. Attendre pour le temps nécessaire au refroidissement de l'ampoule.
2) Dévisser l'ampoule
3) Remplacer l'ampoule
On conseille l'usage d'une ampoule à économie énergétique Energy save.

ENTRETIEN

Polycarbonate
Nettoyer avec un chiffon microfibre, imbibé de savon ou de produit d'entretien liquide neutre et rincer à l'eau. Ne pas utiliser de solvants, éviter l'emploi d'alcool dénaturé ou de produits d'entretien qui contiennent, même en petite quantité, de l'acétone, du trichloréthylène et de l'ammoniaque.

PROTECTION DE L'ENVIRONNEMENT

A fin de protéger l'environnement, ne jetez pas l'appareil dans les ordures normales à la fin de sa durée de vie utile, mais portez-le dans un des centres de collecte spécialement prévus pour ces déchets par les normes en vigueur.

ES - CARACTERÍSTICAS DE SEGURIDAD

La seguridad eléctrica se garantiza sólo si el aparato está instalado y usado de manera apropiada en base a las instrucciones correspondientes.
Conservar con cuidado estas instrucciones para consultas sucesivas.

ADVERTENCIAS

⚠ Antes de realizar cualquiera operación, cortar la alimentación eléctrica del aparato.

⚠ Para evitar peligros en caso de que el cable se dañara, tiene que ser sustituido por el fabricante o su respectivo servicio de asistencia o por un personal cualificado equivalente.

IP20 Este aparato es apto para uso interno

⚠ Para evitar desperfectos, apagar la lámpara por lo menos una vez a la semana.

⚠ Cable delicado y fácil de deformar. Manipular con cuidado.

⚠ Para evitar peligros en caso de que el cable se dañara, tiene que ser sustituido por el fabricante o su respectivo servicio de asistencia o por un personal cualificado equivalente.

SUSTITUCIÓN DE LA BOMBILLA

1) Desconectar el enchufe o quitar la tensión eléctrica de la instalación.
Esperar a que la bombilla se enfríe.
2) Destornillar la bombilla
3) Cambiar la bombilla. Se aconseja utilizar bombillas a bajo consumo energético Energy saver.

MANUTENCIÓN

Policarbonato
Limpie con una bayeta de microfibra empapada en jabón o detergente líquido neutro y enjuague con agua. no utilice disolventes, evite usar alcohol desnaturalizado o detergentes que contengan acetona, tricloroetileno y amoníaco, incluso en pequeñas cantidades.

TUTELA DEL AMBIENTE

Con el fin de tutelar el ambiente, no tirar el aparato entre los desechos normales al final de su vida útil. Llevarlo a un centro de recogida específico para estos tipos de desechos contemplados por la normativa vigente.

PEDRALI®
SP122 MORNICO, 24050 BG - ITALY
L001W.100
CE IP20

Reproduction of this document is strictly prohibited without prior written authorisation from Pedrali Spa. Sizes, weights and finishes may change without previous notice.
È vietata la riproduzione del seguente documento senza previa autorizzazione scritta da parte di Pedrali Spa. Dimensioni, pesi e finiture possono variare senza alcun preaviso.
ISTR_L001_L002_L004_L001W_L002W_L004W_2016.0

INSTRUCTIONS

Istruzioni - Gebrauchsanweisungen - Instructions - Instrucciones

EN - Electrical and mechanical installation must be carried out by highly qualified personnel. The device has fixing plugs (4), check whether they are suitable for your ceiling. Define the position of the wall holes for fixing the lamp applique (below image with holes position to obtain the diffuser at 150cm from the floor). ⚠ Before the assembly tighten the cable lock with the screw (1). Drill holes the wall, insert the dowels (4) to secure the internal small clamps (2) by using the screws (3).
Place the tube in the inner clamps (2) and fix the outer (5) by using the screws (6). Repeat the same operations with outer clamp (7).

IT - L'installazione, sia elettrica che meccanica, deve essere effettuata da personale qualificato. L'apparecchio è dotato di tasselli di fissaggio (4), verificare che siano adatti alla vostra parete. Definire la posizione dei fori a parete per il fissaggio della lampada applique (sotto vedi la posizione dei fori per avere il diffusore a 150 cm dal pavimento). ⚠ Prima del montaggio, serrare il bloccacavo con la vite (1). Forare la parete, inserire i tasselli (4) e fissare i blocchetti interni (2) mediante le viti (3).Inserire il tubo nei blocchetti interni (2) e fissare quello esterno (5) con le viti (6). Ripetere le stesse operazioni con il blocchetto esterno (7).

DE - Die elektrische und mechanische Installation muss von hochqualifiziertem Personal durchgeführt werden. Das Gerät hat Befestigungsdübel (4), prüfen Sie, ob diese für Ihre Decke geeignet sind. Legen Sie die Position der Wandlöcher für die Befestigung des Lampenaufsatzes fest (untenstehende Abbildung mit der Position der Löcher, um den Diffusor in 150 cm Höhe vom Boden zu erhalten). ⚠ Ziehen Sie vor der Montage das Kabelschloss mit der Schraube (1) fest. Bohren Sie Löcher in die Wand, setzen Sie die Dübel (4) ein, um die inneren kleinen Schellen (2) mit den Schrauben (3) zu befestigen.Das Rohr in die inneren Schellen (2) legen und die äußeren (5) mit den Schrauben (6) befestigen. Wiederholen Sie die gleichen Vorgänge mit der äußeren Schelle (7).

FR - L'installation, soit électrique, soit mécanique, doit être effectuée par du personnel qualifié. L'appareil est équipé de tasseaux de fixation (4), à vérifier s'ils sont adaptés à votre plafond. Définir la position des trous au mur pour la fixation de l'applique (ci-dessous l'image avec la position des trous pour placer le diffuseur à 150cm du sol). ⚠ Avant le montage, serrer le collier avec la vis (1). Percer le mur, insérer les chevilles (4) et fixer les blocs internes (2) à travers les vis (3).Placer le tube dans les blocs internes (2) et fixer le bloc externe (5) à l'aide des vis (6). Répéter les mêmes opérations avec le bloc externe (7).

ES - La instalación, tanto eléctrica como mecánica, debe ser realizada por personal cualificado. El aparato tiene tacos de ajuste (4), compruebe si son aptos para el cielorraso. Definir la posición de los agujeros en la pared para fijar la lámpara aplique (abajo en la imagen la posición de los agujeros para tener el difusor a 150cm del suelo). ⚠ Antes del montaje, apriete el pasacables con el tornillo (1). Perforar la pared, insertar los tacos (4) y fijar los bloques internos (2) mediante los tornillos (3).Poner el tubo en los bloques internos (2) y fijar el bloque externo (5) con los tornillos (6). Repetir esta operaciones con el bloque externo (7).

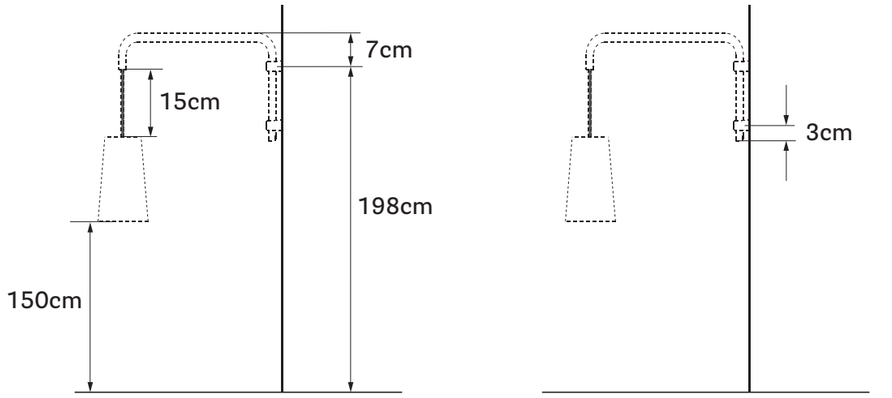

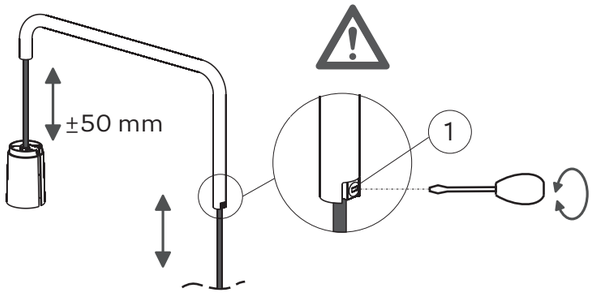

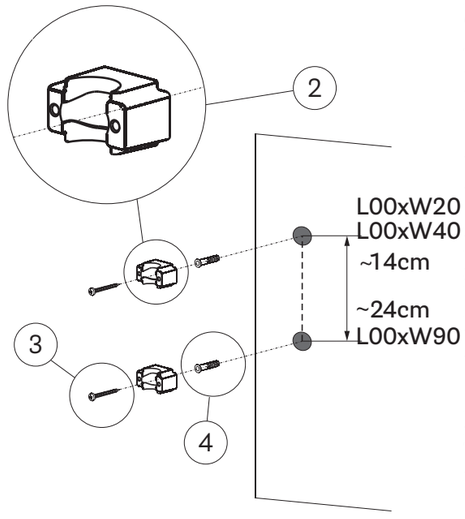

Reproduction of this document is strictly prohibited without prior written authorisation from Pedrali Spa. Sizes, weights and finishes may change without previous notice.
È vietata la riproduzione del seguente documento senza previa autorizzazione scritta da parte di Pedrali Spa. Dimensioni, pesi e finiture possono variare senza alcun preaviso.
ISTR_L001_L002_L004_L001W_L002W_L004W_2016.0

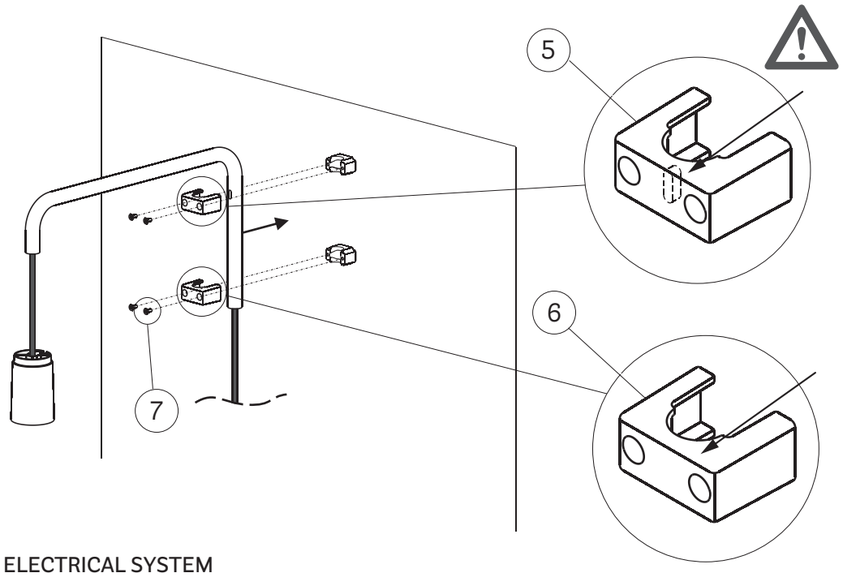

EN - External clamp with eylet
IT - Blocchetto esterno con asola
DE - Außer Block mit Öse
FR - Bloc externe avec trou
ES - Bloque externo con ojal

EN - External clamp without eylet
IT - Blocchetto esterno con asola
DE - Außer Block ohne Öse
FR - Bloc externe sans trou
ES - Bloque externo sin ojal

ELECTRICAL SYSTEM

Collegamento impianto elettrico - Anschluss des elektrischen Systems - Raccordement du système électrique - Conexión del sistema eléctrico

EN - It is possible to connect the cable of the lamp direct into a wall outlet with cable output module fitted with cable clamp (example BTICINO HC4953 code) or alternatively, do the cable wiring into our plug ME/00133 (not supplied).
⚠ It is possible to stretch the wall cable, using the fairlead (8) as shown below, securing it to the wall.

IT - E' possibile collegare il cavo della lampada direttamente in una presa a muro con modulo uscita cavo provvisto di serracavo (esempio: BTICINO codice HC4953) o in alternativa collegare il cavo alla spina ME/00133 (not supplied).
⚠ E' possibile tendere il cavo a parete, utilizzando il passacavo (8) mostrato sotto, fissandolo alla parete.

DE - Es ist möglich, das Kabel der Leuchte direkt an eine Wandsteckdose mit einem Kabelausgangsmodul anzuschließen, das mit einer Kabelklemme ausgestattet ist (Beispiel BTICINO HC4953 Code), oder alternativ das Kabel mit unserem Stecker ME/00133 (nicht im Lieferumfang enthalten) zu verdrahten.
⚠ Es ist möglich, das Wandkabel zu spannen, indem man es wie unten gezeigt mit der Umlenkrolle (8) an der Wand befestigt.

FR - Il est possible de brancher le câble de la lampe directement dans une prise murale avec un module de sortie de câble équipé d'un serre-câble (exemple BTICINO HC4953 code) ou alternativement, faire le câblage du câble dans notre fiche ME/00133 (non fournie).
⚠ Il est possible de tirer le câble du mur, en utilisant le passe-câble (8) comme indiqué ci-dessous, en le fixant au mur.

ES -Es posible conectar el cable de la lámpara directamente en una toma de corriente con módulo de salida de cable equipado con abrazadera de cable (ejemplo BTICINO código HC4953) o alternativamente, hacer el cableado en nuestro enchufe ME/00133 (no suministrado).⚠ Es posible tender el cable de pared, empleando el pasacables (8), fijándolo a la pared.

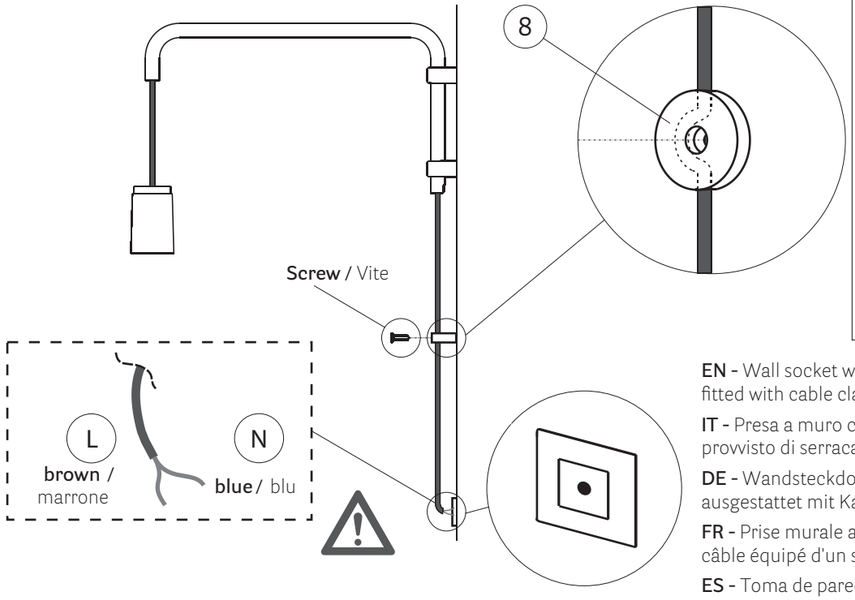

OPTIONAL - ME/00133
BUTTON KIT WITH PLUG

EN - Not equipped
IT - Non in dotazione
DE - Nicht Ibegriffen
FR - Pas en dotacion
ES - No incluido

EN - Wall socket with cable output module fitted with cable clamp.

IT - Presa a muro con modulo uscita cavo provvisto di serracavo

DE - Wandsteckdose mit Kabelausgangsmodul, ausgestattet mit Kabelklemme.

FR - Prise murale avec module de sortie de câble équipé d'un serre-câble.

ES - Toma de pared con módulo de salida de cable provisto de abrazadera.

Reproduction of this document is strictly prohibited without prior written authorisation from Pedrali Spa. Sizes, weights and finishes may change without previous notice.
È vietata la riproduzione del seguente documento senza previa autorizzazione scritta da parte di Pedrali Spa. Dimensioni, pesi e finiture possono variare senza alcun preaviso.
ISTR_L001_L002_L004_L001W_L002W_L004W_2016.0