Iceberg
IBE_LUCE

DESIGN
Marco Pocci e Claudio Dondoli

PEDRALI®

100% MADE IN ITALY

INSTRUCTIONS
Istruzioni - Gebrauchsanweisungen - Instructions - Instrucciones

EN - SAFETY FEATURES
Safety is guaranteed only if the fittings are installed correctly in accordance with the relevant instructions.
Keep these instructions for further consultation.

WARNING
⚠ Cut off the power to the filling before doing any work.

⚠ Electrical and mechanical installation must be carried out by highly qualified personnel.

⚠ If the external flexible cable is damaged, its replacement must be carried out by manufacturer or by his customer service, or by skilled personel, in order to avoid danger.

IP44 Suitable for outdoor use

⚠ Use a socket with IP44 protection.

⚠ To avoid potential unsafe lamp failure, the luminaire should be switched off at least once a week.

⚠ To use only in combination with Pedrali item code ICEBERG.

REPLACING THE BULB
1) Remove power plug from the socket or cut off the power supply
2) Turn ICEBERG counter upside down
3) Unscrew the screws
4) Take off the lamp holder
5) Change the bulb. Energy saver light bulbs are advised FBT 23W E27 220-240V 6500K
6) Insert the lamp holder and tighten the screws

MAINTENANCE
Clean with a soft and non abrasive cloth, soaked in neutral soap or cleaners. Use of steam is allowed, ethylic alcohol or thinner.

⚠ Avoid abrasive sponges and granular detergents that could damage the surface.

PROTECTING THE ENVIRONMENT
To protect our environment, please do not dispose of this luminaire together with ordinary refuse when its working life come to an end. Provision has been made by law or special collection points for refuse of this kind: please take it to one of these.

IT - CARATTERISTICHE DI SICUREZZA
La sicurezza elettrica è garantita solo con un'installazione e un uso appropriato indicato nel foglio di istruzioni. Queste istruzioni devono essere conservate per ulteriori consultazioni.

AVVERTENZE
⚠ Prima di qualunque intervento togliere tensione all'apparecchio.

⚠ L'installazione, sia elettrica che meccanica, deve essere eseguita da personale qualificato.

⚠ Se il cavo flessibile esterno di questo apparecchio viene danneggiato, deve essere sostituito dal costruttore o dal suo servizio di assistenza o da personale qualificato equivalente, al fine di evitare pericoli.

IP44 Adatto per uso esterno

⚠ Utilizzare una presa con grado di protezione IP44.

⚠ Per evitare un potenziale guasto della lampada, spegnere l'apparecchio almeno una volta a settimana.

⚠ Da utilizzare solo in abbinamento con articolo Pedrali ICEBERG.

SOSTITUZIONE LAMPADINA
1) Staccare la spina o togliere la tensione elettrica dell'impianto
2) Capovolgere il bancone ICEBERG
3) Svitare le viti
4) Estrarre il blocco portalampada
5) Sostituire la lampada. Si consiglia l'uso di lampadine a basso consumo Energy saver FBT 23W E27 220-240V 6500K
6) Inserire il blocco portalampada e avvitare le viti

MANUTENZIONE
Pulire con panno morbido, non abrasivo, imbevuto di sapone, detersivi liquidi e sgrassatori. E' possibile utilizzare vapore acqueo, alcool etilico o diluente.

⚠ Evitare spugne abrasive e detergenti granulari che potrebbero alterare la finitura superficiale.

TUTELA DELL'AMBIENTE
A tutela dell'ambiente, non buttate l'apparecchio tra i normali rifiuti al termine della sua vita utile, ma portatelo presso i punti di raccolta specifici per questi rifiuti previsti dalla normativa vigente.

DE - SICHERHEITSMERKMALE
Die Betriebssicherheit der Leuchte wird nur bei
sachgerechtem Einbau und gebrauch gemäss Anweisungen gewährleistet. Bewahren Sie alle Anweisungen zur späteren Einsichtnahme sorgfällig auf.

WARNING
⚠ Vor jeglichen Arbeiten an den Leuchten ist stest die Stromzufuhr zu unterbrechen.

⚠ Die elektrische- bzw. mechanische Installation muß von Fachpersonal getätigt werden.

⚠ Wenn das flexible Aussenkabel beschädigt ist, muss es nur vom Hersteller, oder von dessen
Kundendienst, oder von einem Techniker ersetzt werden, um Gefahr zu vermeiden.

IP44 Geeignet für Aussenbereich

⚠ Bitte Feuchtraum Steckdosen nach IP44 benutzen.

⚠ Um Schaden zu vermeiden, schalten Sie die Lampe einmal in der Woche aus.

⚠ Nur mit Pedrali Artikel ICEBERG zu verwenden.

ERSETZUNG DES LEUCHTMIT-TELS
1) Ziehen Sie den Stecker heraus oder Stromzufuhr unterbrecher
2) ICEBERG Barmodul umkippen
3) Schrauben abschrauben
4) Der Lampenträger ausziehen
5) Glühlampe ersetzen. Wir empfehlen Energiesparlampen
FBT 23W E27 220-240V 6500K
6) Der Lampenträger einlegen und die Schrauben festschrauben

BEMERKUNGEN
Reinigung: mit einem weichen, mit Seifen oder im Wasser gelösten Reinigungsmittel angefeuchteten Tuch reinigen. Es ist auch möglich, Wasserdampf zu benutzen.

⚠ Achtung Abschleifende Schwamme oder körnige Reinigungsmittel vermeiden, die die Oberfläche mattieren oder kratzen könnten.

UMWELTSCHUTZHINWEISE
Bitte geben Sie diese Leuchte am Ende Ihrer Nutzungsdauer nicht in den Hausmull, sondern liefern Sie bei einer gemäss den einschlägigen Bes t immungen geeigneten Recycl ing-Einrichtung ab.

FR - CARACTÉRISTIQUES DE SÉCURITÉ
La sécurité électrique est garantie seulement par un'installation et un usage appropriés conformement aux instructions. Ces instructions doivent être conservées pour ultérieures consultations.

AVERTISSEMENTS
⚠ Avant d'effectuer n'importe quel type d'intervention il faut couper le courant.

⚠ L'installation, soit électrique que mécanique, doit être effectuée par le personnel qualifié.

⚠ Si le câble flexible extérieur de cet appareil s'endommage, il doit être remplacé par le fabriquant ou par son service d'assistance ou par le personnel qualifié équivalant, à fin d'éviter tout genre de danger.

IP44 Valable pour usage extérieur

⚠ Utiliser une prise avec protection IP44.

⚠ Pour éviter un potentiel détraquement de la lampe, éteignez l'appareil au moins une fois par semaine.

⚠ A utiliser seulement en assortiment avec l'article Pedrali ICEBERG.

EMPLACEMENT DE L'AMPOULE
1) Débrancher la fiche ou enlever l'alimentation
2) Retourner le comptoir ICEBERG
3) Dévisser les vis
4) Extraire le bloc porte lampe
5) Remplacer l'ampoule. On conseille l'usage d'une ampoule à économie énergétique Energy saver FBT 23W E27 220-240V 6500K
6) Insérer le bloc porte lampe et visser les vis

ENTRETIEN
Nettoyer avec un chiffon souple, pas abrasif, imbibé de savon ou de détergents. Il est possible d'utiliser de la vapeur d'eau, alcool éthylique ou diluent.

⚠ Eviter des éponges abrasives et des détergents granulaires qui pourraient opacifier ou griffer la surface.

PROTECTION DE L'ENVIRONNEMENT
A fin de protéger l'environnement, ne jetez pas l'appareil dans les ordures normales à la fin de sa durée de vie utile, mais portez-le dans un des centres de collecte spécialement prévus pour ces déchets par les normes en vigueur.

ES - CARACTERÍSTICAS DE SEGURIDAD
La seguridad eléctrica se garantiza sólo si el aparato está instalado y usado de manera apropiada en base a las instrucciones correspondientes.
Conservar con cuidado estas instrucciones para
consultas sucesivas.

ADVERTENCIAS
⚠ Antes de realizar cualquiera operación, cortar la alimentación eléctrica del aparato.

⚠ La instalación, tanto eléctrica como mecánica, debe ser realizada por parte de personal cualificado.

⚠ Para evitar peligros en caso de que el cable se dañara, tiene que ser sustituido por el fabricante o su respectivo servicio de asistencia o por un personal cualificado equivalente.

IP44 Este aparato es para uso externo

⚠ Utilizar un enchufe con grado de protección IP44.

⚠ Para evitar desperfectos, apagar la lámpara por lo menos una vez a la semana.

⚠ Utilizar solamente con el producto Pedrali ICEBERG.

SUSTITUCIÓN DE LA BOMBILLA
1) Desconectar el enchufe o quitar la tensión eléctrica de la instalación
2) Volcar la barra ICEBERG
3) Destornillar los tornillos
4) Extraer el recipiente portalámpara
5) Cambiar la bombilla. Se aconseja utilizar bombillas a bajo consumo energético Energy saver
FBT 23W E27 220-240V 6500K
6) Insertar el recipiente portalámpara y atornillar los tornillos

MANUTENCIÓN
Limpiar con un trapo suave, no abrasivo y embebido de jabón o con detergentes liquidos y desengrasantes. Es posible también utilizar vapor de agua, alcohol etílico sino diluente.

⚠ Evitar trapos abrasivos y detergentes granulares que puedan alterar el acabado superficial del material.

TUTELA DEL AMBIENTE
Con el fin de tutelar el ambiente, no tirar el aparato entre los desechos normales al final de su vida útil. Llevarlo a un centro de recogida específico para estos tipos de desechos contemplados por la normativa vigente.

RU - ХАРАКТЕРИСТИКИ БЕЗОПАСНОСТИ
Гарантия по электрической безопасности распространяется только на монтаж и использование, указанные в инструкции. Данная инструкция должна храниться для последующих консультаций.

ПРЕДУПРЕЖДЕНИЯ
⚠ Перед началом любых операций необходимо обесточить прибор.

⚠ Как механический, так и электрический монтаж должен выполняться квалифицированным персоналом.

⚠ Во избежание аварийных ситуаций и в случае возникновения повреждений наружного провода прибора он должен быть заменен предприятием-изготовителем или его сервисным центром, или же квалифицированным персоналом.

IP44 пригоден для использования на открытом воздухе

⚠ Использовать розетку со степенью защиты IP44.

⚠ Хотя бы раз в неделю выключайте прибор с целью предотвращения возможной неисправности светильника.

⚠ Использовать только в сочетании с артикулом Pedrali ICEBERG.

ЗАМЕНА ЛАМПОЧКИ
1) Вынуть вилку или отключить электропитание
2) Опрокинуть стойку ICEBERG
3) Открутить винты
4) Извлечь блок с ламповым патроном
5) Заменить лампочку. Советуем использовать энергосберегающие лампочки Energy saver FBT 23W E27 220-240V 6500K
6) Извлечь блок с ламповым патроном и закрутить винты

ТЕХОБСЛУЖИВАНИЕ
Чистить мягкой не абразивной тряпкой, смоченной в мыльной воде, с использованием жидких моющих средств и обезжиривающих веществ. Возможно применение водяного пара, этилового спирта или растворителя.

⚠ Не применять абразивные губки и порошковые моющие средства, поскольку они могут повредить отделку поверхности.

ЗАЩИТА ОКРУЖАЮЩЕЙ
С целью сохранения окружающей среды, по окончании срока службы прибора не выбрасывайте его с обычными отходами; отнесите прибор в пункт приема специфических отходов, предусмотренных действующим законодательством.

Reproduction of this document is strictly prohibited without prior written authorisation from Pedrali Spa. Sizes, weights and finishes may change without previous notice.
È vietata la riproduzione del seguente documento senza previa autorizzazione scritta da parte di Pedrali Spa. Dimensioni, pesi e finiture possono variare senza alcun preavviso.
ISTR_ICEBERG_IBE_LUCE_2022.0

PEDRALI®
SP122 Mornico, 24050 BG - Italy
ICEBERG art.IBE_LUCE
220-240V 50/60Hz
2xMAX 23W E27
IP44 CE

ASSEMBLY / MONTAGGIO / MONTAGE / MONTAGE / MONTAJE / **СБОРКА**

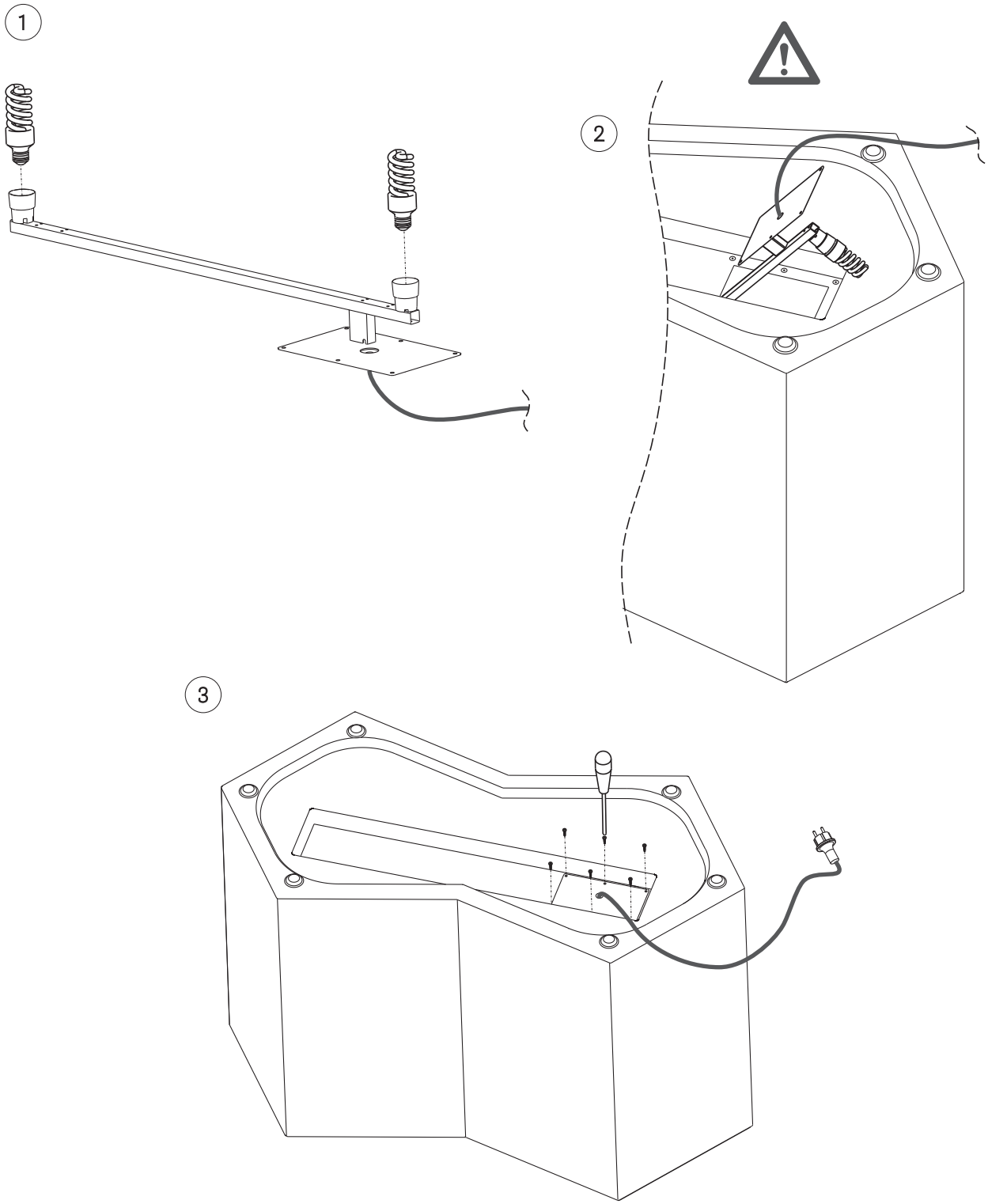

Reproduction of this document is strictly prohibited without prior written authorisation from Pedrali Spa. Sizes, weights and finishes may change without previous notice.
È vietata la riproduzione del seguente documento senza previa autorizzazione scritta da parte di Pedrali Spa. Dimensioni, pesi e finiture possono variare senza alcun preavviso.
ISTR_ICEBERG_IBE_LUCE_2022.0